SCHÉMA VN OKRUHOV V PRIEMYSELNOM AREÁLI SNINA (VIHORLAT)
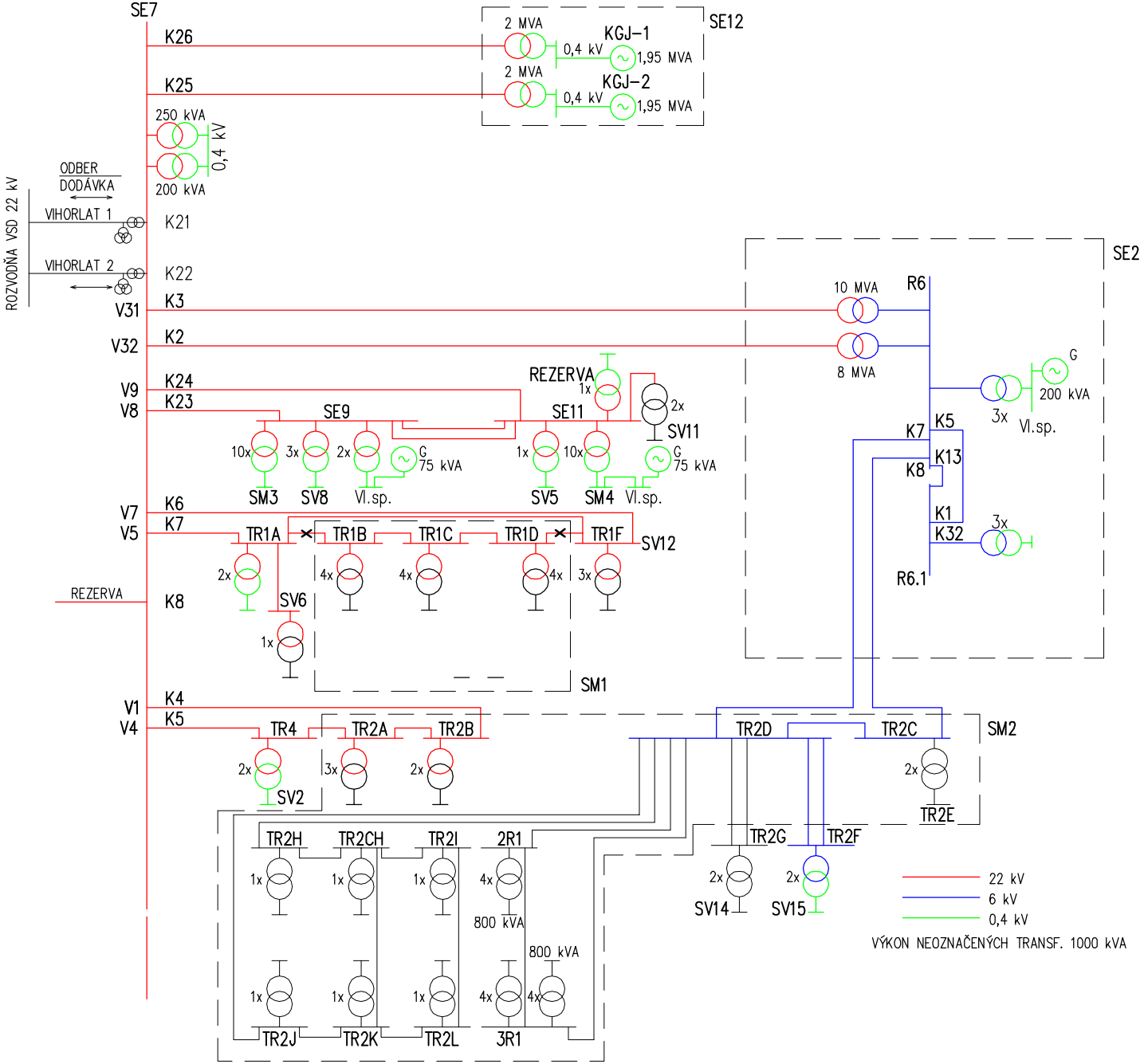
22.05.2018